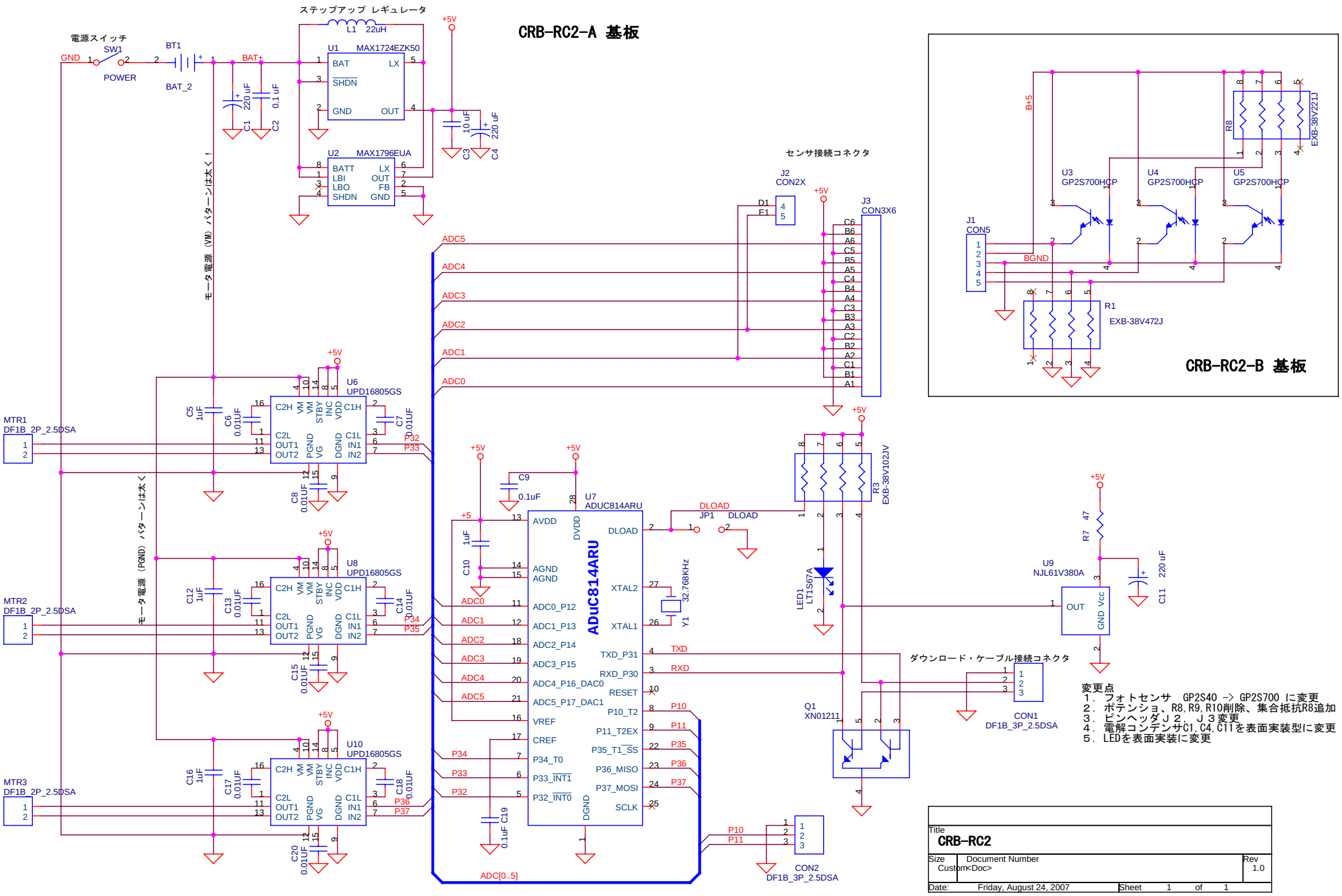
CRB-RC2-A 基板
ステップアップ レギュレータ
電源スイッチ
SW1
POWER
GND
BT1
BAT_2
BAT+
L1 22uH
U1 MAX1724EZK50
BAT
SHDN
GND
LX
OUT
U2 MAX1796EUA
BATT
LBI
LBO
SHDN
LX
OUT
FB
GND
+5V
C1 220 uF
C2 0.1 uF
C3 10 uF
C4 220 uF
モータ電源（VM）パターンは太く！
モータ電源（PGND）パターンは太く
センサ接続コネクタ
J2 CON2X
J3 CON3X6
ADC5
ADC4
ADC3
ADC2
ADC1
ADC0
MTR1 DF1B_2P_2.5DSA
MTR2 DF1B_2P_2.5DSA
MTR3 DF1B_2P_2.5DSA
U6 UPD16805GS
U8 UPD16805GS
U10 UPD16805GS
C2H
VM
STBY
INC
VDD
C1H
C2L
OUT1
OUT2
PGND
VG
DGND
C1L
IN1
IN2
P32
P33
P34
P35
P36
P37
U7 ADUC814ARU
AVDD
DVDD
AGND
ADC0_P12
ADC1_P13
ADC2_P14
ADC3_P15
ADC4_P16_DAC0
ADC5_P17_DAC1
VREF
CREF
P34_T0
P33_INT1
P32_INT0
DGND
DLOAD
XTAL2
XTAL1
TXD_P31
RXD_P30
RESET
P10_T2
P11_T2EX
P35_T1_SS
P36_MISO
P37_MISO
SCLK
32.768KHz
Y1
JP1
TXD
RXD
P10
P11
ADC[0..5]
LED1 LT1S67A
R3 EXB-38V102JV
Q1 XN01211
U9 NJL61V380A
OUT
GND Vcc
R7 47
C11 220 uF
ダウンロード・ケーブル接続コネクタ
CON1 DF1B_3P_2.5DSA
CON2 DF1B_3P_2.5DSA
変更点
1．フォトセンサ GP2S40 -> GP2S700 に変更
2．ポテンショ、R8,R9,R10削除、集合抵抗R8追加
3．ピンヘッダＪ２，Ｊ３変更
4．電解コンデンサC1,C4,C11を表面実装型に変更
5．LEDを表面実装に変更
B+5
BGND
J1 CON5
U3 GP2S700HCP
U4 GP2S700HCP
U5 GP2S700HCP
R8 EXB-38V221J
R1 EXB-38V472J
CRB-RC2-B 基板
Title
CRB-RC2
Size
Custom<Doc>
Document Number
Rev
1.0
Date: Friday, August 24, 2007
Sheet 1 of 1